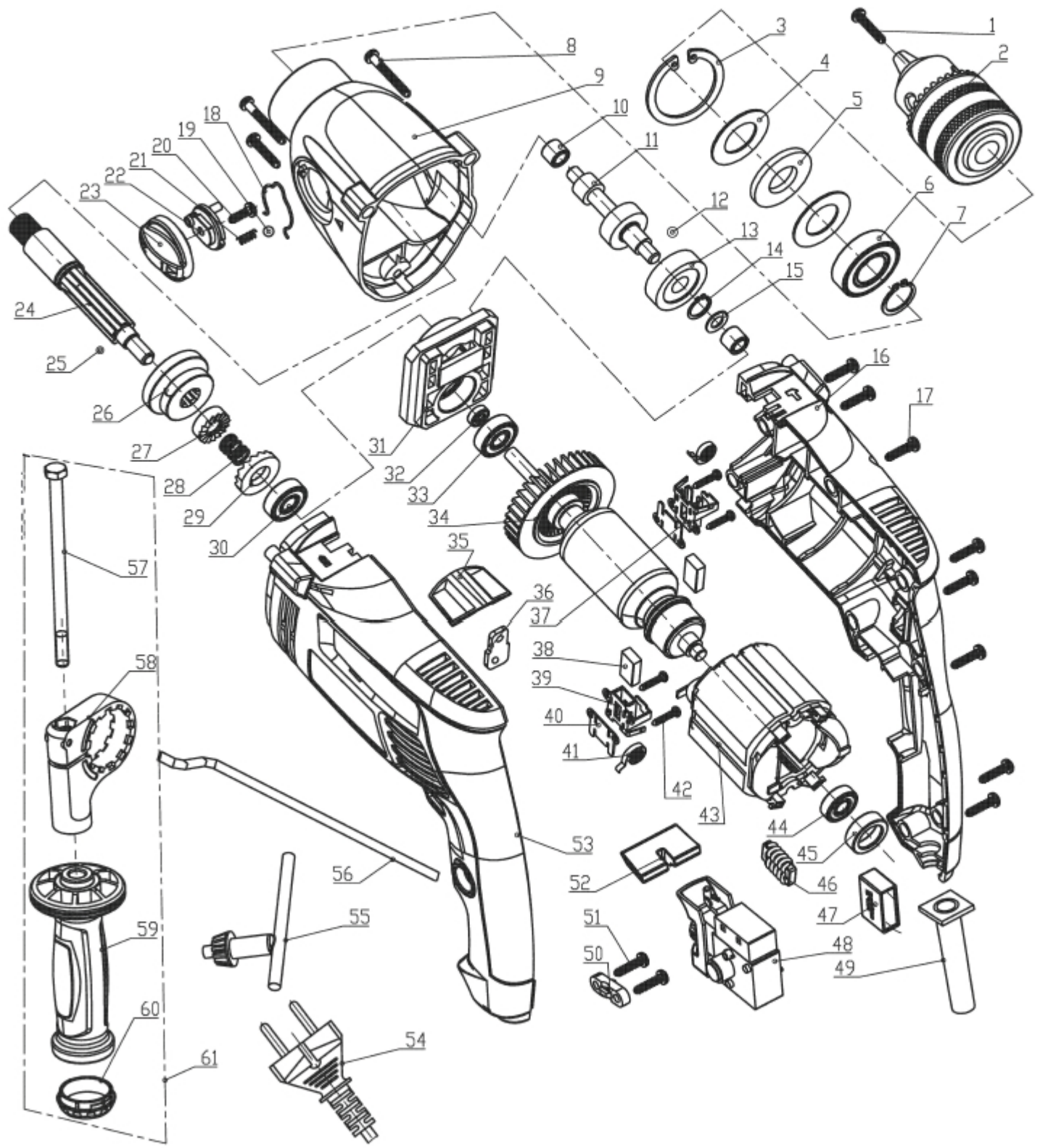W celu usprawnienia realizacji zamówienia części zamiennych zalecamy przesłanie zdjęcia części na e-mail **serwis@vander.pl** lub wiadomość MMS na numer **+48 600 826 847**